LE CLASSI VELICHE

CLASSI OLIMPICHE

470 MF

lft = m 4,70
l = m 1,68
p = kg 115
s = mq 13,28 + spinnaker
e = 2 persone
c = vetroresina
segnale = bandiera di classe

49er

lft = m 4,995
l = m 1,690-2,9
p = kg 62-92
s = mq 15,00 (randa)
s = mq 6,20 (fiocco)
s = mq 38,00 (gennaker)
e = 2 persone
c = resina epossidica
segnale = 49er nero su fondo giallo

FINN

lft = m 3,35
l = m 1,30
p = kg 60
s = mq 7,40
e = 1 persona
c = vetroresina
segnale = bandiera di classe

ELLIOT

lft = m 6,00
l = m 2,35
p = kg 600
s = mq 23,6 + spinnaker
e = 3 persone
c = vetroresina
segnale = bandiera di classe

LE CLASSI VELICHE

CLASSI OLIMPICHE

LASER STANDARD

lft = m 4,23
l = m 1,37
p = kg 57
s = mq 7,03
e = 1 persona
c = vetroresina
segnale = bandiera di classe

LASER RADIAL F

lft = m 4,23
l = m 1,37
p = kg 57
s = mq 5,76
e = 1 persona
c = vetroresina
segnale = bandiera di classe

RS:X M F

lft = m 2,79
l = m 0,93
p = kg 13
s = mq 8,5 con pinna 60 cm
e 9,5 con pinna 66 cm
e = 1 persona
c = anima polistirolo-laminazione
vetro, struttura full-sandwich
segnale = bandiera di classe

STAR

lft = m 6,92
l = m 1,73
p = kg 662
s = mq 26
e = 2 persone
c = legno o vetroresina
segnale = lettera "C"

LE CLASSI VELICHE

CLASSI OLIMPICHE

BYTE

lft = m 3,70
l = m 1,30
p = kg 45
s = mq 5,4
e = 1 persona
c = vetroresina
segnale = bandiera di classe

2.4MR

lft = m 4,18
l = m 0,72
p = kg 253/254
s = mq 7,39
e = 1 persona
c = vetroresina
segnale = bandiera di classe

SONAR

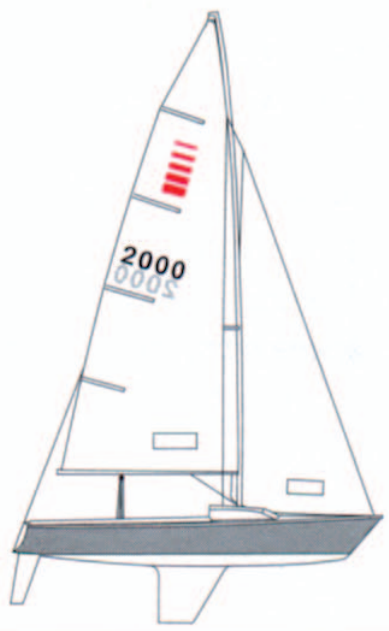

lft = m 7,00
l = m 2,40
p = kg 952,5
s = mq 23,2
e = 3 persone
c = vetroresina
segnale = bandiera di classe

SKUD

lft = m 5,8
l = m 2,29
p = kg 330
s = mq 15,5 + gennaker
e = 2 persone
c = vetroresina
segnale = bandiera di classe

LE CLASSI VELICHE

CLASSI CON 1 MEMBRO D'EQUIPAGGIO

CONTENDER

lft = m 4,87
l = m 1,24
p = kg 104
s = mq 11
e = 1 persona
c = legno o vetroresina
segnale = lettera "O"

DINGHY 12'

lft = m 3,66
l = m 1,45
p = kg 115
s = mq 9,29
e = 1 persona
c = legno o vetroresina
segnale = lettera "T"

EUROPA

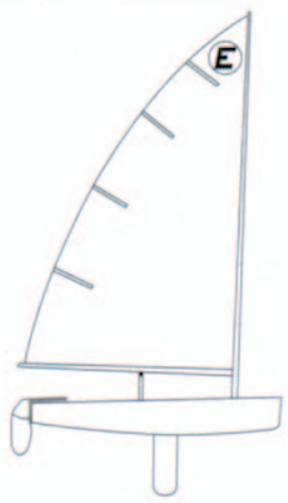

lft = m 3,35
l = m 1,30
p = kg 60
s = mq 7,40 (spinnaker)
e = 1 persona
c = vetroresina
segnale = bandiera di classe

OPTIMIST

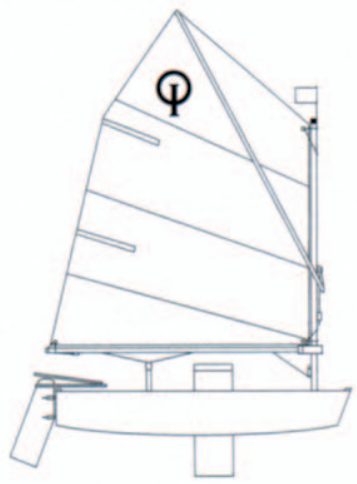

lft = m 2,30
l = m 1,13
p = kg 35
s = mq 3,25
e = 1 persona
c = vetroresina
segnale = bandiera di classe

LASER 4.7

lft = m 4,23
l = m 1,37
p = kg 57
s = mq 4,7
e = 1 persona
c = vetroresina
segnale = bandiera di classe

LE CLASSI VELICHE

CLASSI CON 2 MEMBRI D'EQUIPAGGIO

29er

lft = m 4,40
l = m 1,7
p = kg 90
s = mq 13,19 + gennaker
e = 2 persone
c = vetroresina
segnale = bandiera di classe

420

lft = m 4,20
l = m 1,63
p = kg 100
s = mq 10,25 + spinnaker
e = 2 persone
c = vetroresina
segnale = bandiera di classe

RS FEVA

lft = m 3,64
l = m 1,42
p = kg 63
s = mq 7,1 + gennaker
e = 2 persone
c = vetroresina
segnale = bandiera di classe

FLYING JUNIOR

lft = m 4,03
l = m 1,50
p = kg 90
s = mq 9,30 + spinnaker
e = 2 persone
c = legno o vetroresina
segnale = lettera "Z"

S MONOTIPO

lft = m 4,70
l = m 1,60
p = kg 95
s = mq 14,50 + spinnaker
e = 2 persone
c = legno o vetroresina
segnale = lettera "V"

LE CLASSI VELICHE

CLASSI CON 2 MEMBRI D'EQUIPAGGIO

SNIPE

lft = m 4,72
l = m 1,52
p = kg 173
s = mq 10,80
e = 2 persone
c = legno o vetroresina
segnale = 2° ripetitore

VAURIEN

lft = m 4,08
l = m 1,47
p = kg 95
s = mq 8,10 + spinnaker
e = 2 persone
c = legno o vetroresina
segnale = bandiera di classe

FLYING DUTCHMAN

lft = m 6,05
l = m 1,70
p = kg 160
s = mq 16 + spinnaker
e = 2 persone
c = legno o vetroresina
segnale = lettera "K"

CLASSI CON PIÙ MEMBRI D'EQUIPAGGIO

DERIVA FEDERALE 555FIV

lft = m 5,55
l = m 2,40
p = kg 180
s = mq 14,93 + spinnaker
e = 3-4 persone
c = vetroresina
segnale = scritta 555FIV rosso su fondo bianco

LIGHTHING

lft = m 5,79
l = m 1,99
p = kg 317,5
s = mq 16,36 + spinnaker
e = 3 persone
c = legno o vetroresina
segnale = bandiera di classe

LE CLASSI VELICHE

CATAMARANI

CLASSE A

lft = m 5,49
l = m 2,30
p = min. kg 75
s = mq 13,94
e = 2 persone
c = vetroresina
segnale = bandiera di classe

FORMULA 18

lft = m 5,52
l = m 2,60
p = kg 180
s = mq 20,45 / 21,45
e = 2 persone
c = vetroresina
segnale = bandiera di classe

HOBIE CAT 16

lft = m 5,11
l = m 2,41
p = kg 154
s = mq 20,26
e = 2 persone
c = poliestere rinforzato con fibra di vetro a sandwich con schiuma poliuretana
segnale = bandiera di classe

TORNADO

lft = m 6,09
l = m 3,01
p = kg 150
s = mq 20,30
e = 2 persone
c = legno o vetroresina
segnale = pannello numerico n. 3